ANTENA DIR UHF

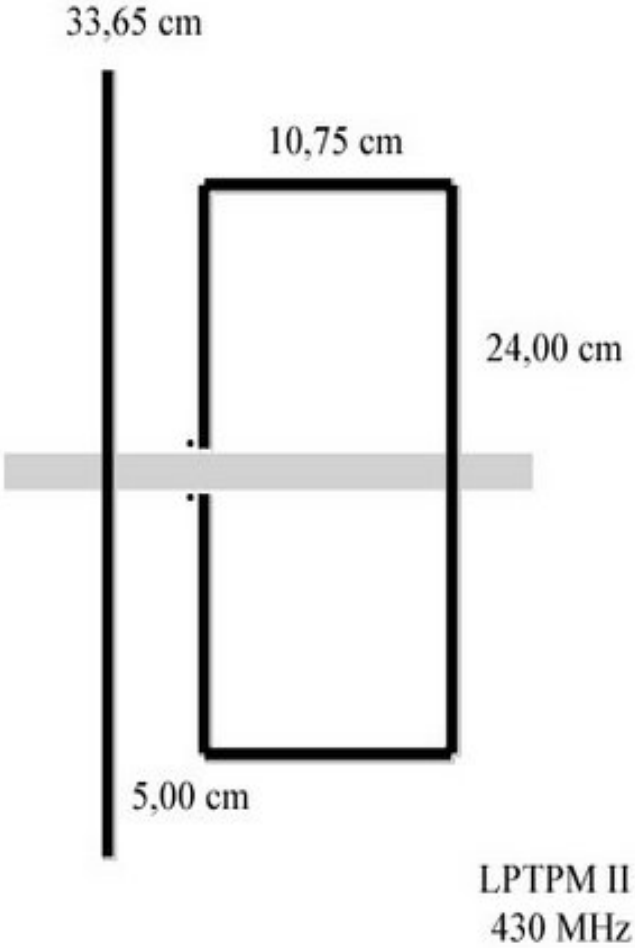

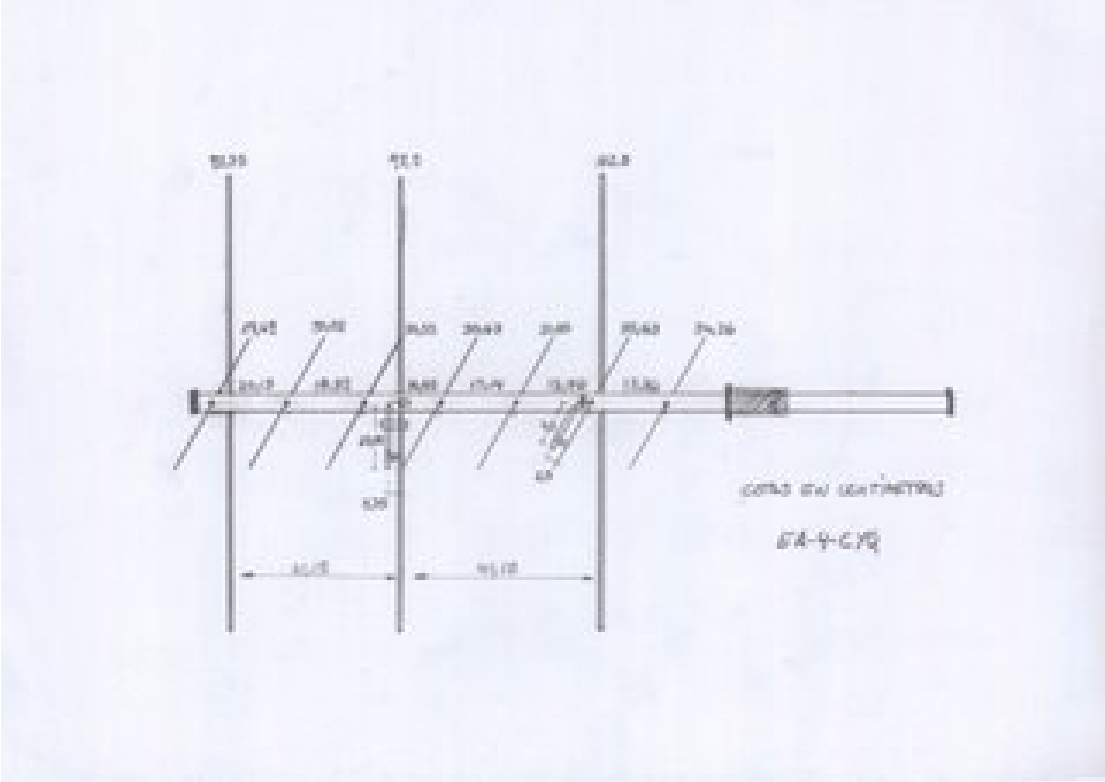

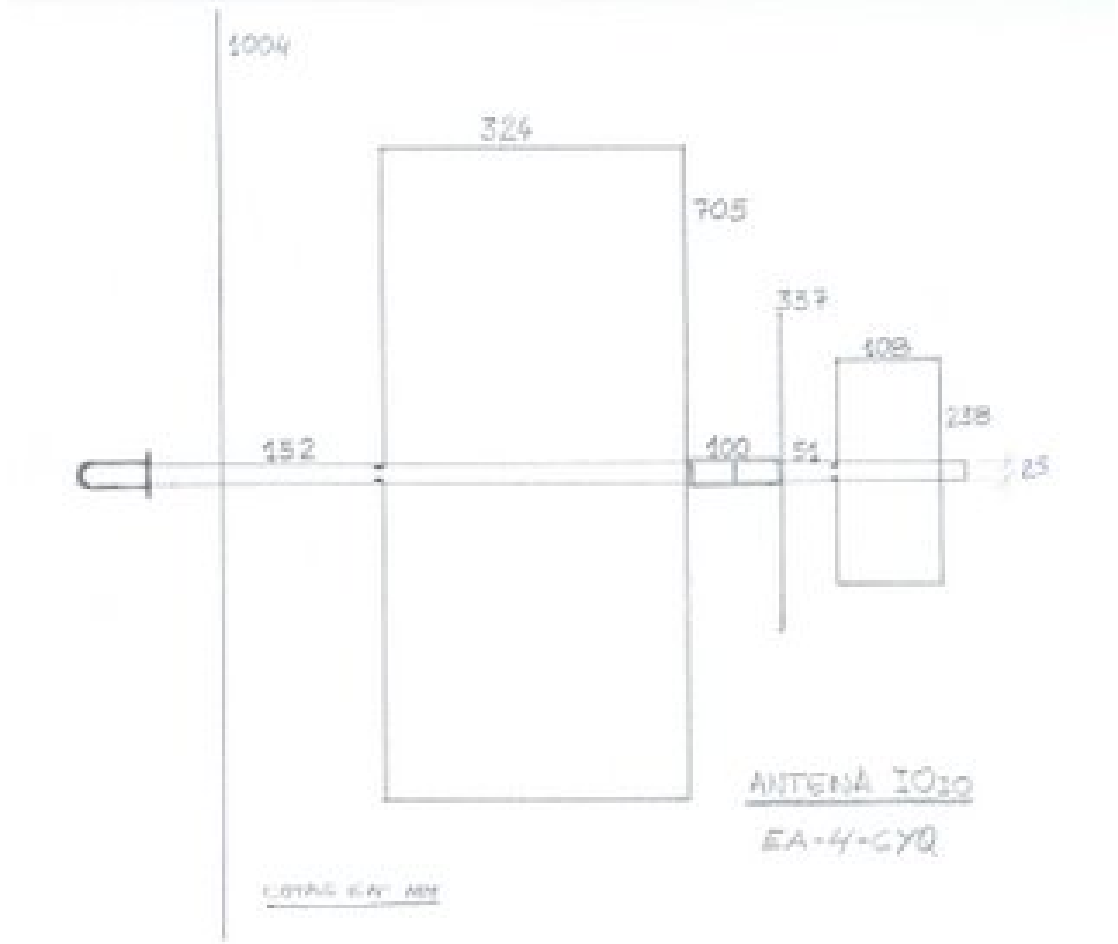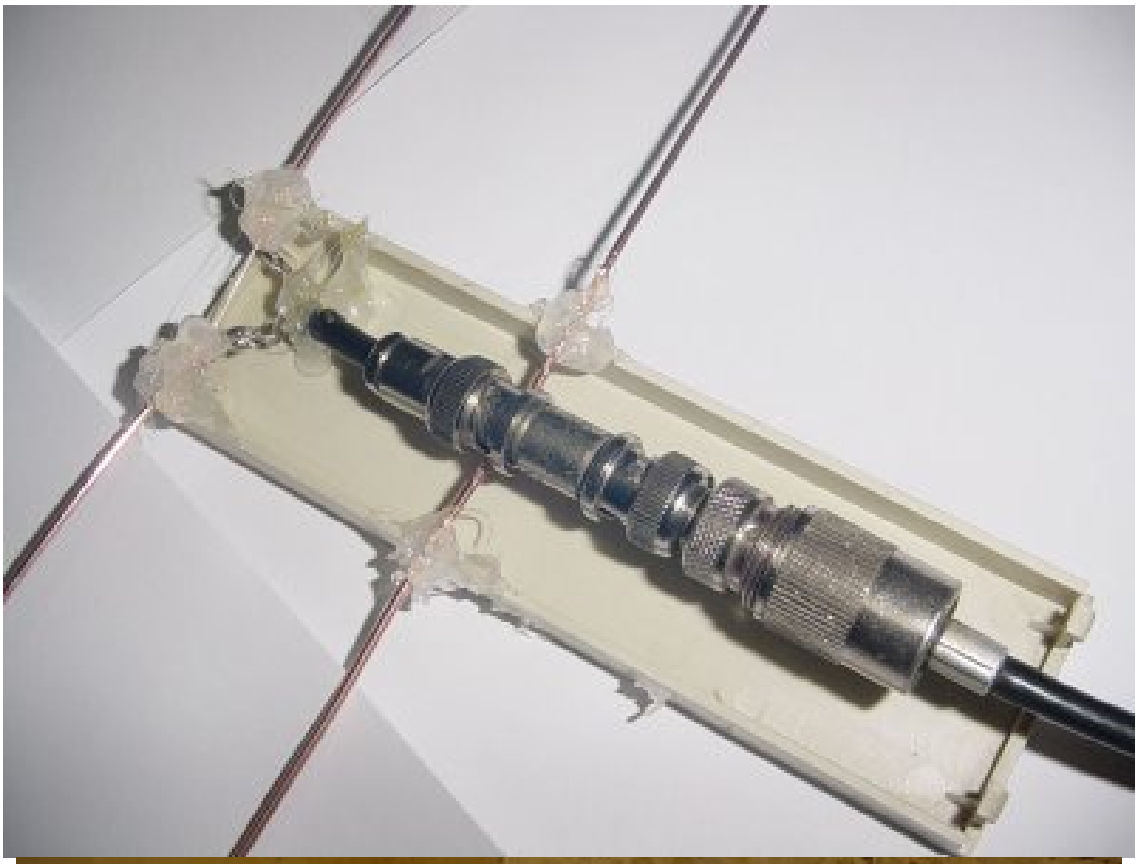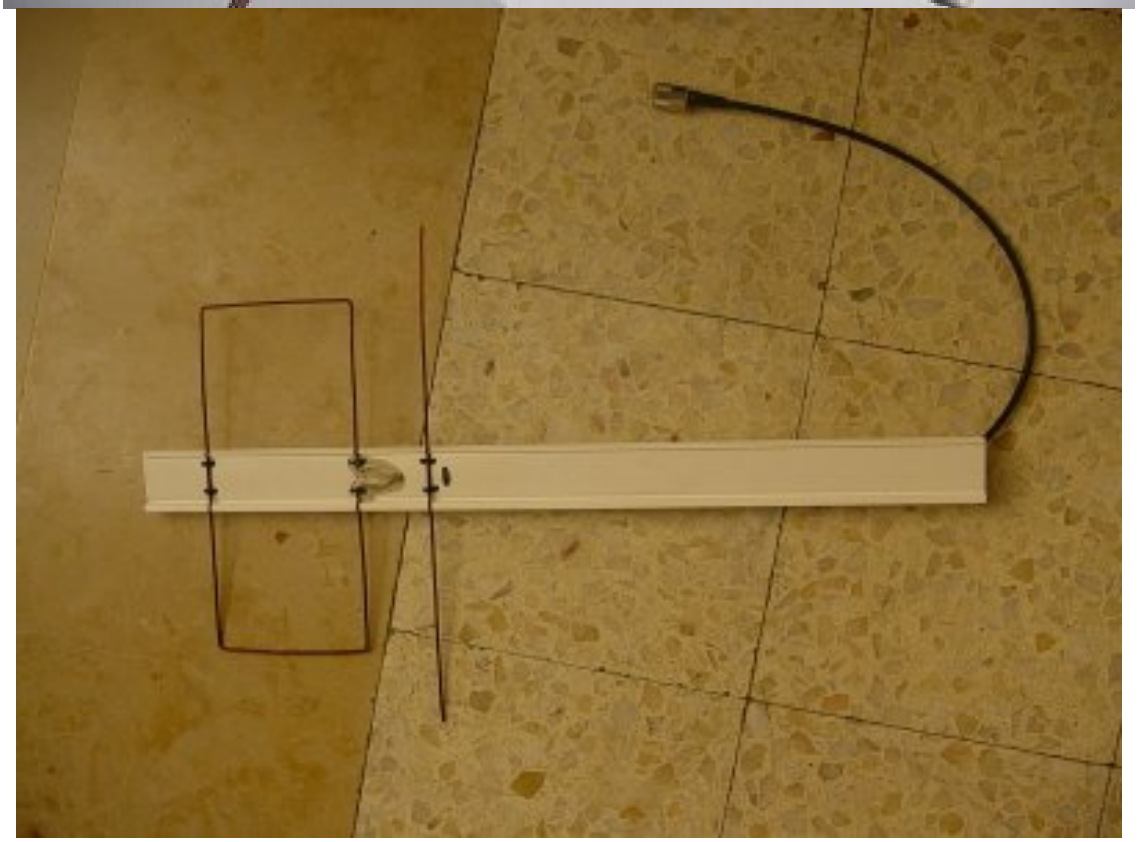
1004
324
705
337
108
238
152
100
51
25
ANTENNA IO30
EA-4-CYQ